Schemat pośredniego układu pomiarowego
dla przyłącza nr 1 energii elektrycznej (zasilanie podstawowe)

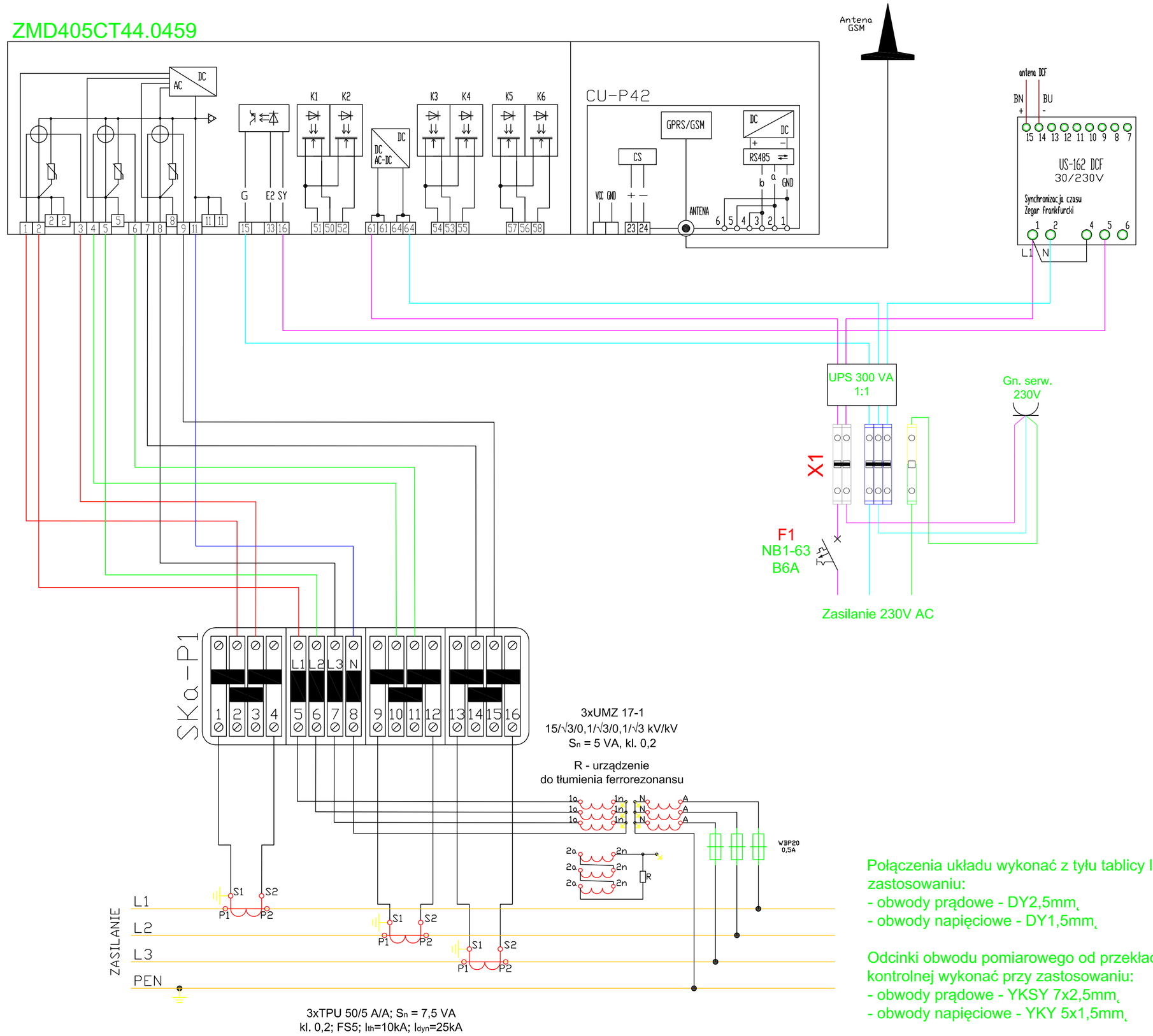

Połączenia układu wykonać z tyłu tablicy licznikowej przy zastosowaniu:
- obwody prądowe - DY2,5mm¸
- obwody napięciowe - DY1,5mm¸

Odcinki obwodu pomiarowego od przekładników do listwy kontrolnej wykonać przy zastosowaniu:
- obwody prądowe - YKSY 7x2,5mm¸
- obwody napięciowe - YKY 5x1,5mm¸

Widok zewnętrzny

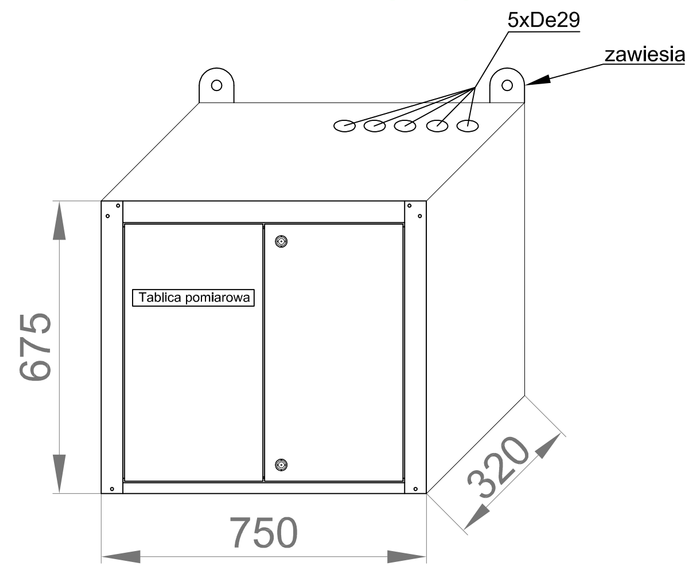

Rozmieszczenie aparatury
(anwidur uchylny 10#)

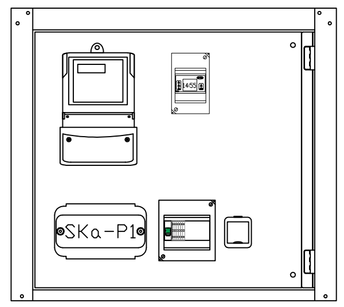

UWAGI:
Tablica kompletnie wyposażona.
Wszystkie elementy tablicy przystosowane do plombowania.

PROJEKT WYKONAWCZY

nazwa inwestycji:
Rozbiórka istniejącego budynku nr 16 oraz budowa nowego budynku biurowo-magazynowego z zapleczem technicznym oraz zmiana zagospodarowania terenu w zakresie przebudowy dróg i infrastruktury technicznej (ustawienie kontenerowej stacji transformatorowej oraz agregatów prądotwórczych) na działce nr 115/4 obr. 89, jedn. ewid. M. Nowy Sącz przy ul. 1 Pułku Strzelców Podhalańskich 5

adres inwestycji:
dz. nr 115/4; ul. 1-go Pułku Strzelców Podhalańskich 5
jedn. ewid. 126201_1, obręb 0089 Nowy Sącz

inwestor:
Karpacki Oddział Straży Granicznej z siedzibą w Nowym Sączu
ul. 1 Pułku Strzelców Podhalańskich 5, 33-300 Nowy Sącz

jednostka projektowa: AAG An Archi Group Sp. z o.o. ul. Chorzowska 64 44-100 Gliwice biuro@aag.com.pl	projektant: **inż. Mariusz Kosiorz** upr. 585/01	numer projektu: 17_0009
	sprawdzający: **mgr inż. Witold Pierz** upr. 984/05	data: 10-2017
		skala rysunku: -
tytuł rysunku: SCHEMAT POŚREDNIEGO ROZLICZENIOWEGO UKŁADU POMIAROWEGO ENERGII ELEKTRYCZNEJ DLA PRZYŁĄCZA NR 1		numer rysunku: E-03

wszelkie niezgodności i nieścisłości planowe uzgodnić z projektantem; wymiary i rzędne sprawdzić na budowie str.